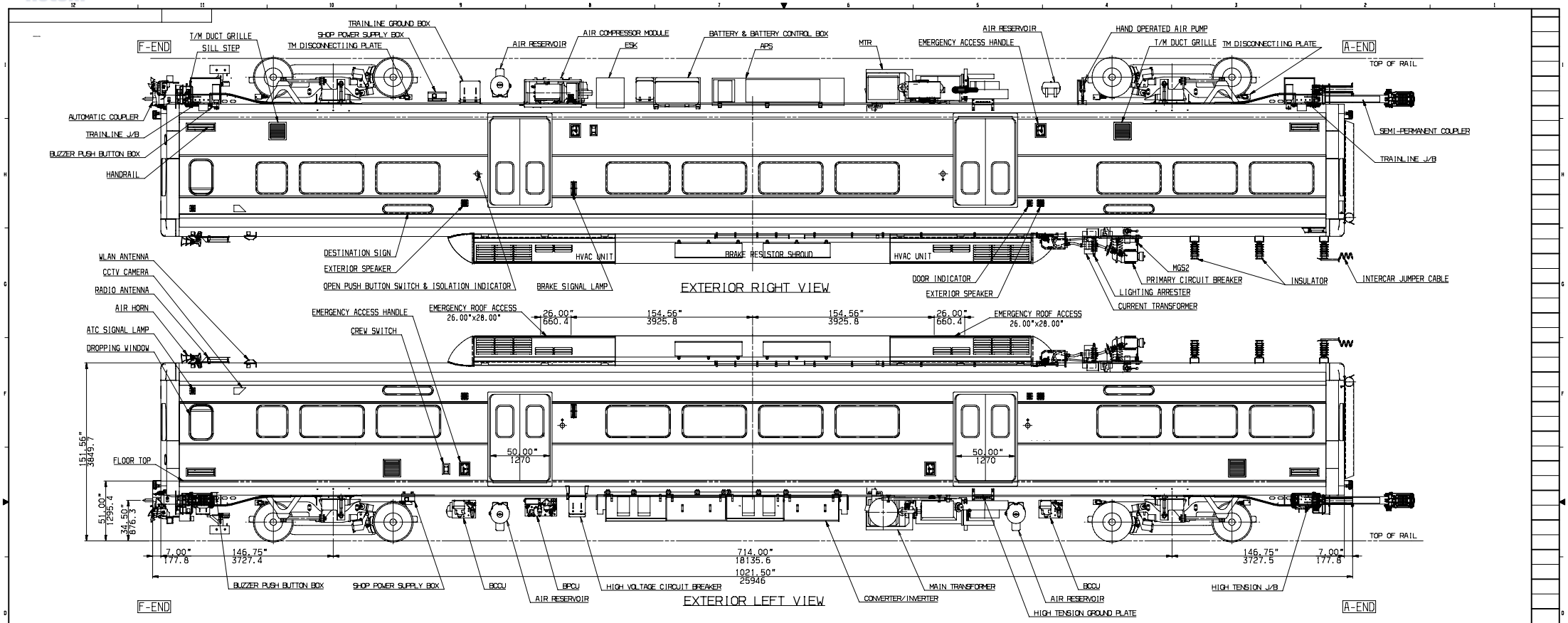

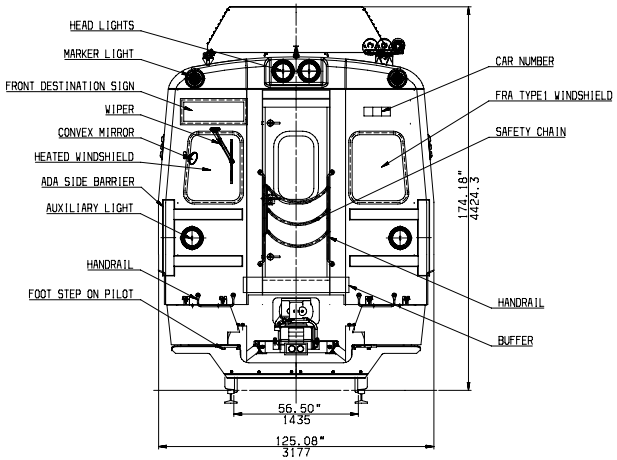

VIEW FOR F-END
Scale: 1/30

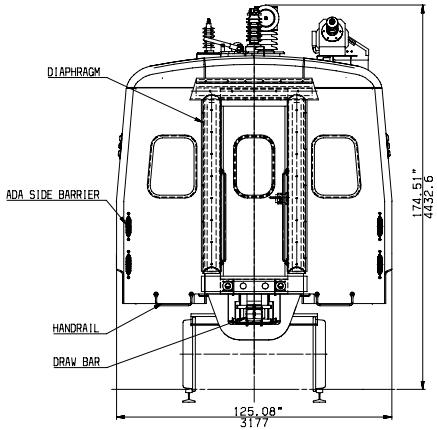

VIEW FOR A-END
Scale: 1/30

기호 MARK	일자 DATE	변경내역 DETAIL OF REVISION(E.C ZONE)	설변번호 E.C NO.	설계 DGN	검도 CHK	승인 APP	기호 MARK	일자 DATE	변경내역 DETAIL OF REVISION(E.C ZONE)	설변번호 E.C NO.	설계 DGN	검도 CHK	승인 APP

품번 NO.	부품 번호 PART NO.	품명 DESCRIPTION	재질 MATERIAL	수량 Q'TY	중량 W.T	비고 REMARKS
승인 APP	J.H.PARK 2010.11.27	재질 MAT'L				
검도 CHK	S.B.LEE 2010.11.27	총중량 G.W				
설계 DGN	Y.D.KIM 2010.11.25					
제도 DRG		SIZE D				

도면명칭 TITLE: ARRANGEMENT, GENERAL (A CAR)

도면번호 DRG. NO: RGA10001CT0 — Ver. 00 / Rev. -C

MS

SCALE 1/40 — SHEET 1 of 3

REF. NO.

RNE1002 — RGA- — 본-PRJT

HYUNDAI Rotem 현대로템주식회사

본 도면은 현대로템의 재산임. 무단 복제 및 배포 금지 - PROPERTY OF ISSUING ENTITY. CANNOT BE DISTRIBUTED OR REPRODUCED WITHOUT AUTHORIZATION.

CATIA

일반공차 GENERAL TOLERANCE			
주조 CASTING (±)			
기계가공 MACHINING (±)			
판금 SHEET METAL (±)			
용접 WELDING (±)			
조립 ASSEMBLY (±)			

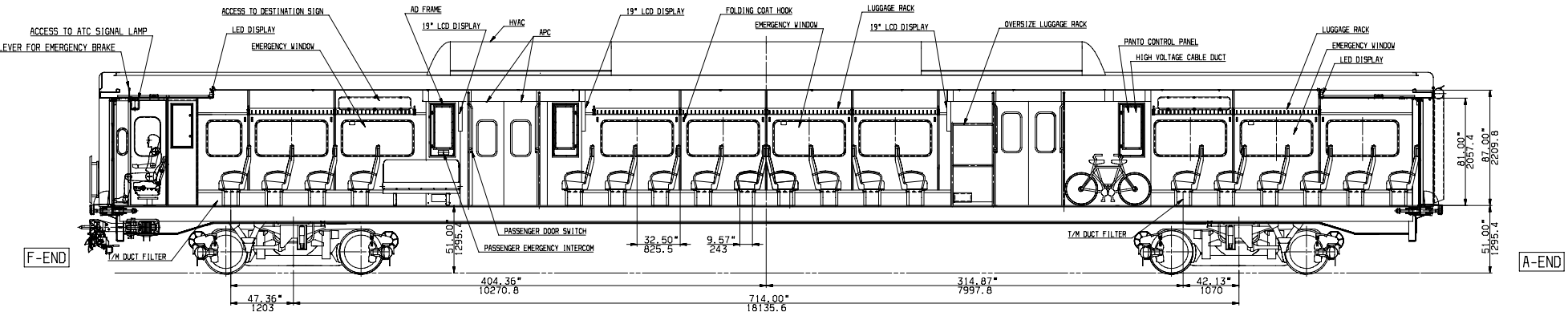

INTERIOR RIGHT VIEW

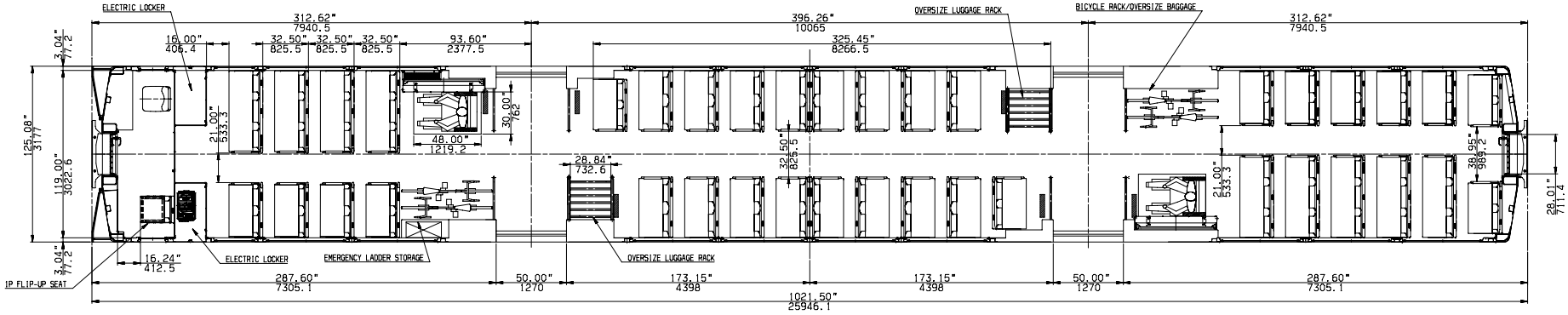

PLAN VIEW

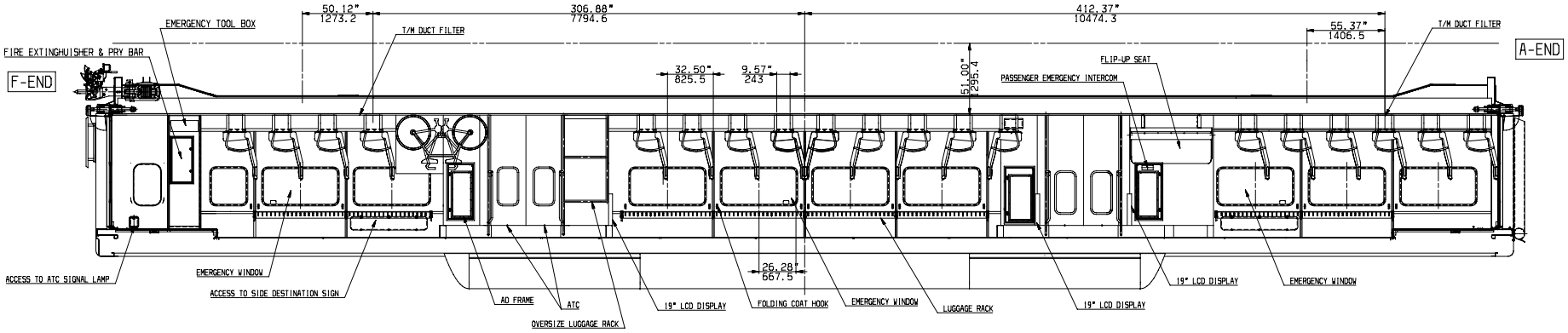

INTERIOR LEFT VIEW

품번 NO.	부품 번호 PART NO.	품명 DESCRIPTION	재질 MATERIAL	수량 Q'TY	중량 W.T	비고 REMARKS
승인 APP	J.H.PARK 2010.11.27	제작 MAT'L				
검도 CHK	S.B.LEE 2010.11.27	표면처리 G.W				
설계 DGN	Y.D.KIM 2010.11.25					
제도 DRG		SIZE D				

TITLE: ARRANGEMENT, GENERAL (A CAR)

DRG. NO: RGA10001CT0 — Ver. 00 — Rev. -C

SCALE 1/40 — SHEET 2 of 3

RNE1002 — RGA- — H-PRJT

HYUNDAI Rotem 현대로템주식회사

기호 MARK	일자 DATE	변경내역 DETAIL OF REVISION(E.C ZONE)	설변번호 E.C NO.	설계 DGN	검도 CHK	승인 APP	기호 MARK	일자 DATE	변경내역 DETAIL OF REVISION(E.C ZONE)	설변번호 E.C NO.	설계 DGN	검도 CHK	승인 APP

REF. NO.

본 도면은 당사 재산으로서 승인없이 변개하거나 타인에게 양도할 수 없음 - PROPERTY OF ISSUING ENTITY, CANNOT BE DISTRIBUTED OR REPRODUCED WITHOUT AUTHORIZATION.

CATIA

일반공차 GENERAL TOLERANCE			
치수 DIMENSION	~ 4	0.2	0.4
	~ 30	0.2	0.3
	~ 10	0.1	0.15
	~ 3	0.05	0.1
위치 POSITION	~ 3150	-	1.7
	~ 1600	0.4	0.5
	~ 800	0.3	0.4
	~ 400	0.2	0.3
	~ 200	0.15	0.2
	~ 100	0.1	0.15
방향 DIRECTION		A	B
각도 ANGLE	구분 DIVISION		(°)
	~ 250M	8	14
	~ 15M	7	12
	~ 12M	6	10
	~ 8M	5	8
	~ 4M	4	6
	~ 2M	3	4
	~ 1M	2	3
	~ 315	1	2
	~ 120	1	2
	~ 30	1	1
방향 DIRECTION		A	B
직각도 PERPENDICULARITY	구분 DIVISION		(°)
	~ 250M	-	6.0
	~ 15M	-	5.0
	~ 12M	-	4.0
	~ 8M	-	3.0
	~ 4M	0.8	2.0
	~ 2M	0.5	1.2
	~ 1M	0.3	0.8
	~ 315	0.2	0.5
	~ 120	0.15	0.3
	~ 30	0.1	0.2
	3~1	0.05	0.1
방향 DIRECTION		A	B
직각도 PERPENDICULARITY	구분 DIVISION		(°)
현대로템 기준 HYUNDAI ROTEM STANDARD			

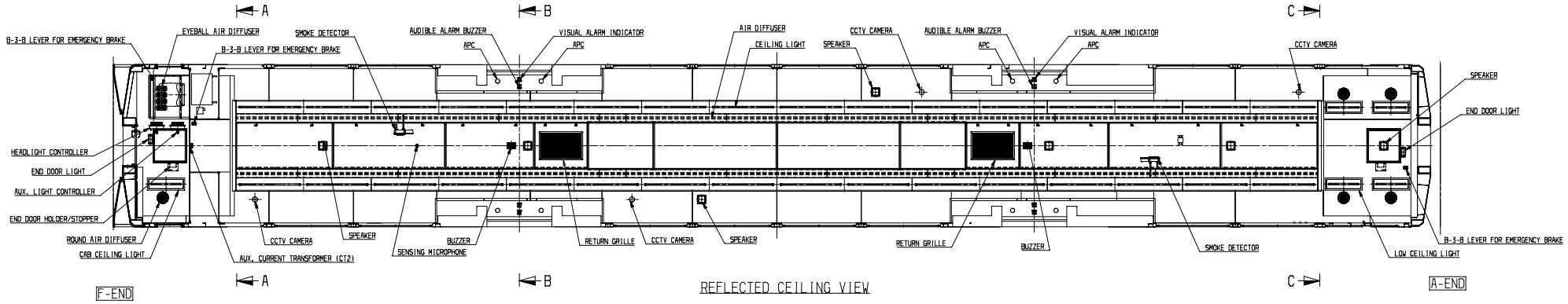

REFLECTED CEILING VIEW

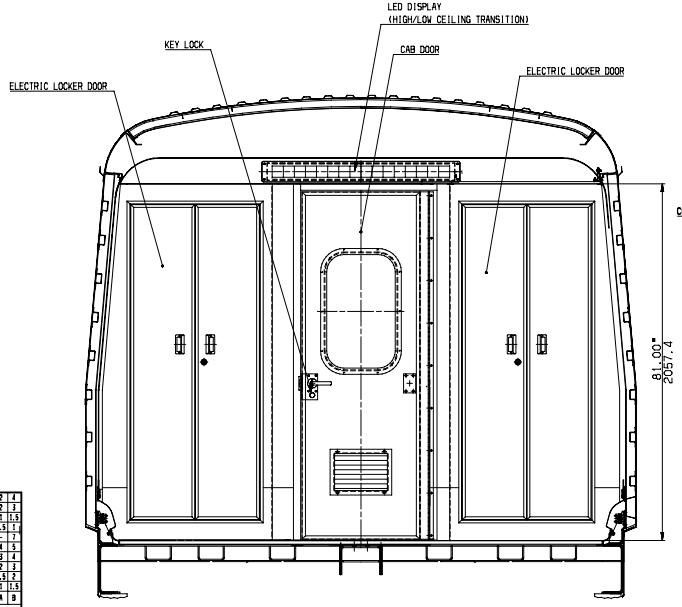

VIEW A-A

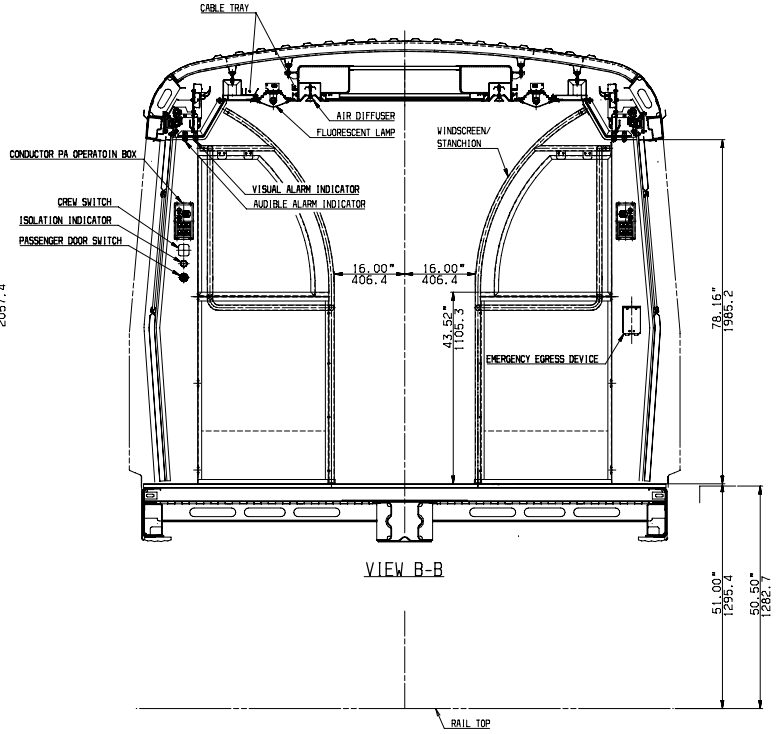

VIEW B-B

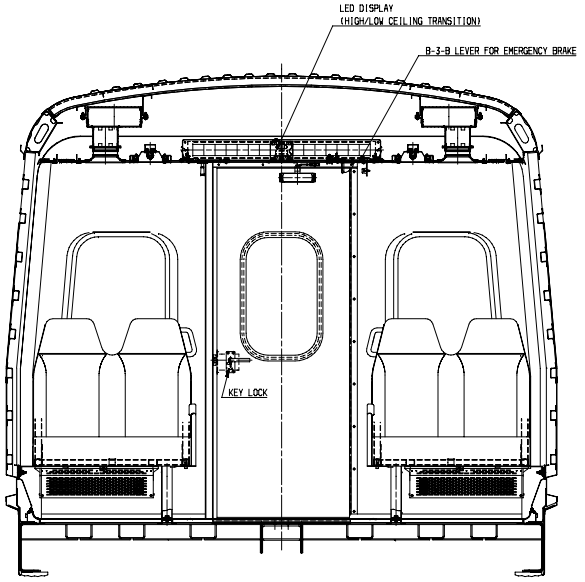

VIEW C-C

기호 MARK	일자 DATE	변경내역 DETAIL OF REVISION(E.C ZONE)	설변번호 E.C NO.	설계 DGN	검도 CHK	승인 APP
Cx1	2011.02.17	F-end seats facing the Operator's cab		DJ SON	S.B LEE	J.H.PARK
Bx1	2011.02.10	Updated as per review results (DTS-HRU-R0023)		DJ SON	S.B LEE	J.H.PARK
Ax1	2011.01.04	Updated as per review results (DTS-HRU-R0012)		Y.D KIM	S.B LEE	J.H.PARK

품번 NO.	부품 번호 PART NO.	품명 DESCRIPTION	재질 MATERIAL	수량 Q'TY	중량 W.	비고 REMARKS

승인 APP	J.H.PARK 2010.11.27	재질 MAT'L	도면 명칭 TITLE: GENERAL ARRANGEMENT (A CAR)
검도 CHK	S.B LEE 2010.11.27	중량 G.W	
설계 DGN	Y.D KIM 2010.11.25	원본 출자 MC WD CT	도면 번호 DRG. NO: RGA10001CT0 MS
MS DRG		SIZE D	SCALE 1/40 매수 SHEET 3 of 3

Ver. 00 Rev. -C

RNE1002 RGA- 본-PRJT

기준치수 REFERENCE NO.

HYUNDAI Rotem 현대로템주식회사

본 도면은 당사 재산으로서 무단배포 및 복제를 금지하며, 발행처의 허락없이 외부로 유출할 수 없음. PROPERTY OF ISSUING ENTITY, CANNOT BE DISTRIBUTED OR REPRODUCED WITHOUT AUTHORIZATION.

CATIA

일반공차 GENERAL TOLERANCE	
가공방법 MACHINING	허용공차 (±)
수치 Dimensions	≥ 40: 2, 4; ≥ 30: 2, 3; ≥ 10: 1, 1.5; < 3: 0.5, 1; ~3150: -, 7; ~1600: 4, 5; ~800: 3, 4; ~400: 2, 3; ~250: 1.5, 2; ~100: 1, 1.5
홀 깊이 Depth	A, B
홀 지름 Hole Diameter	가공방법 MACHINING (±): 2M: 8, 14, 2M; 1M: 7, 12, 2; 12M: 6, 10, 1M; 8M: 5, 8, 1M; 6M: 4, 6, 1; 4M: 3, 4, 8; 2M: 2, 3, 6; 1M: 1, 2, 4; ≥ 315: 1, 2, 4; ≥ 125: 1, 2, 3; ≥ 30: 1, 1, 1
홀 깊이 Depth	A, B, C
홀 지름 Hole Diameter	가공방법 MACHINING (±): ≥ 15M: -, 5, 8, 0; ≥ 10M: -, 5, 7, 0; ≥ 12M: -, 4, 6, 0; ≥ 8M: -, 3, 5, 0; ≥ 6M: 0.8, 2, 4, 0; ≥ 4M: 0.5, 1.2, 3, 0; ≥ 2M: 0.3, 1, 2, 0; ≥ 1M: 0.2, 0.8, 1.2, 0; ≥ 315: 0.2, 0.5, 1, 0; ≥ 125: 0.15, 0.5, 1, 0; ≥ 30: 0.1, 0.2, 0.5, 0; ≥ 5: 0.05, 0.1, 0.2, 0
홀 깊이 Depth	A, B, C
가공방법 MACHINING	허용공차 (±)
일반공차 GENERAL TOLERANCE	